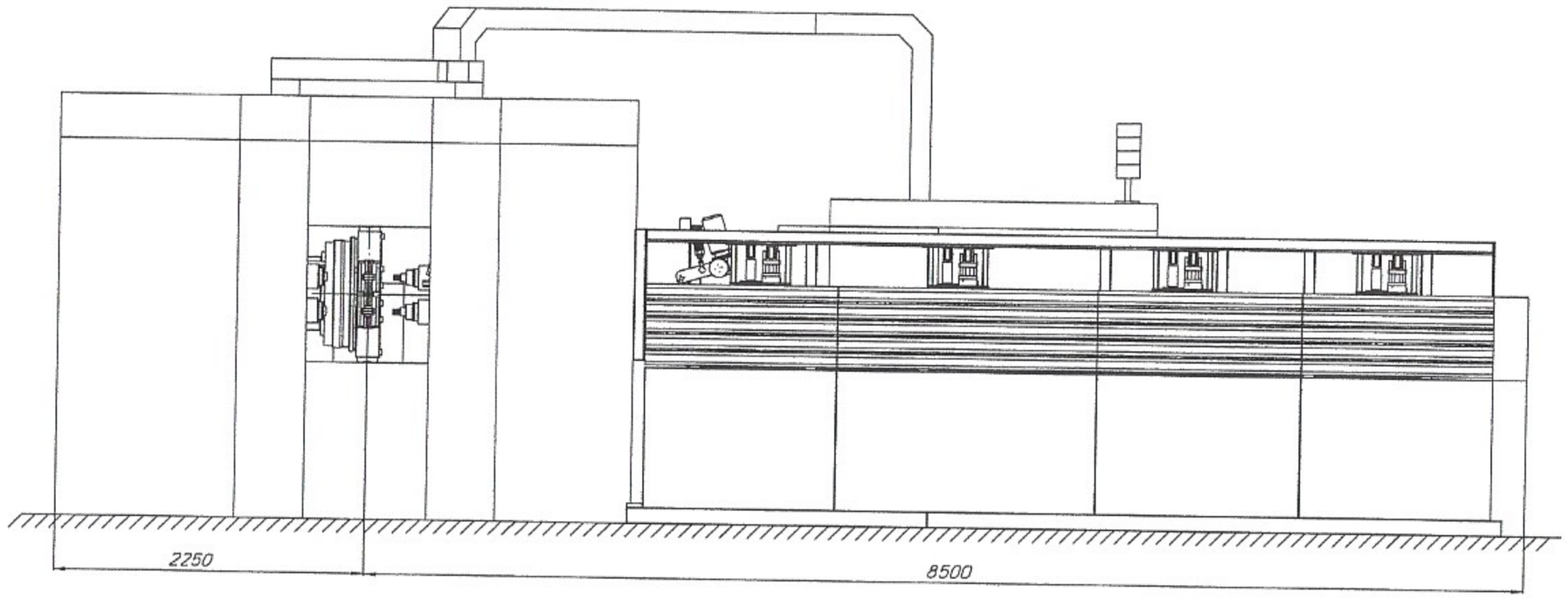

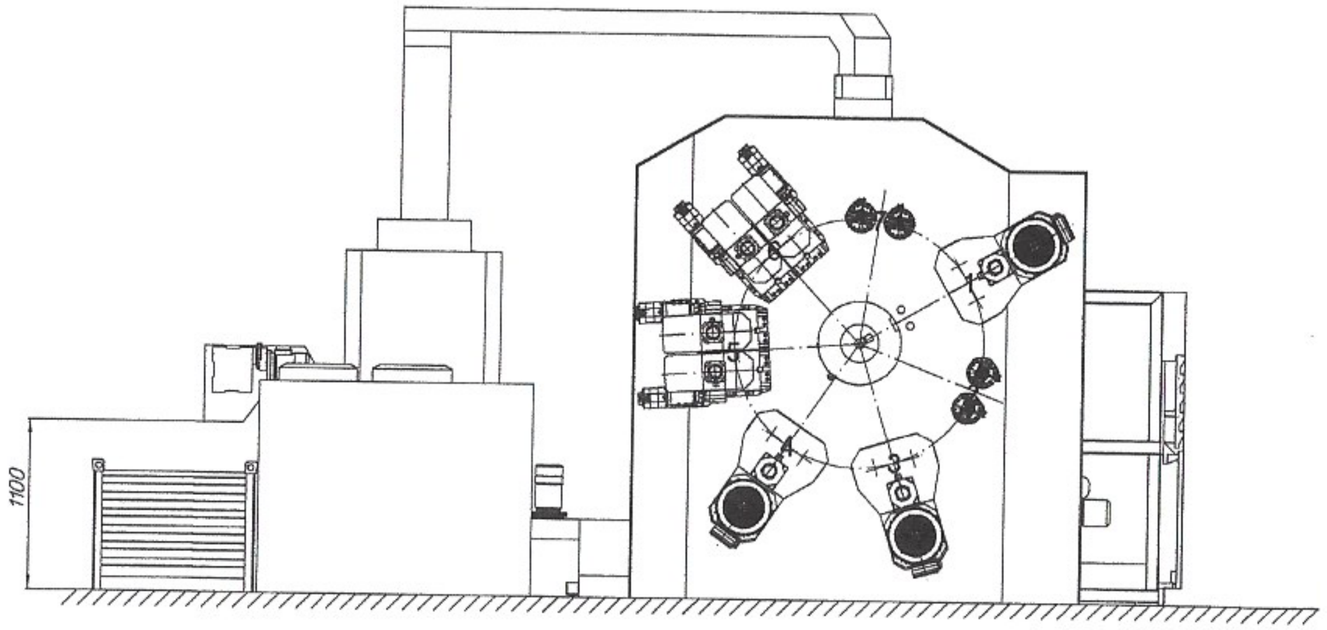

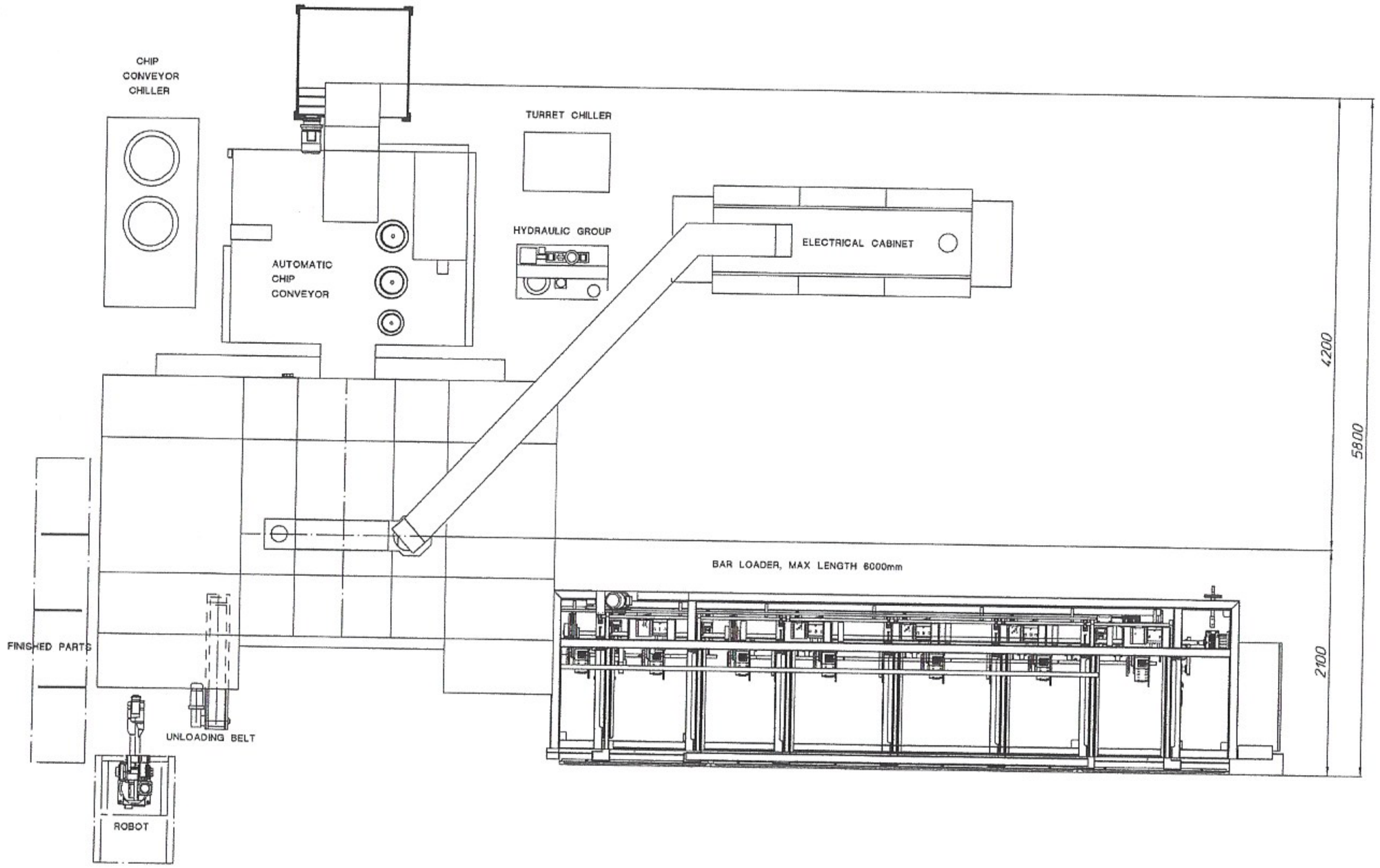

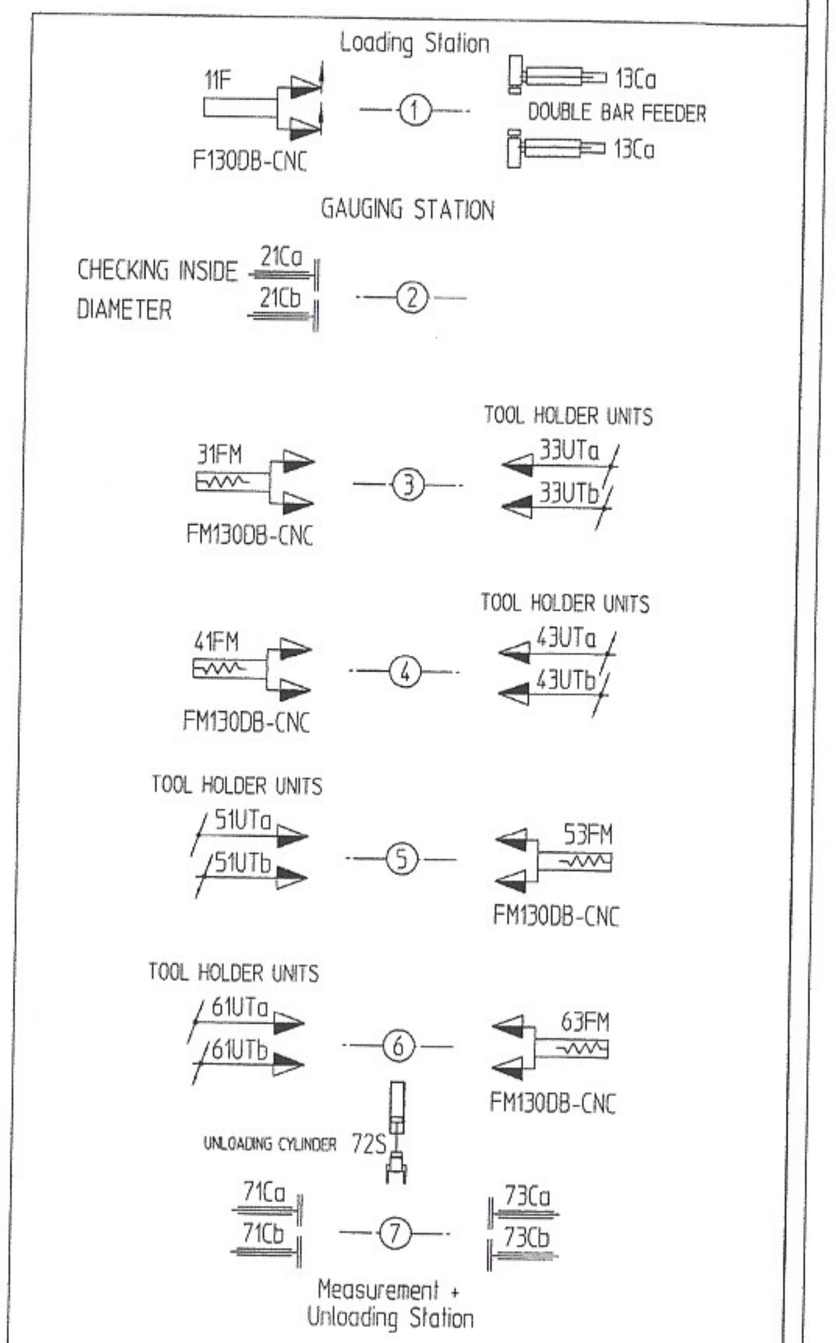

GNUTTI

CLIENTE : Customer :

TIPO MACCHINA : Machine Type : FMOR-5-130DB-CNC

TIPO TORRETTA : Turret Type : TGED-7/2-MSKD200

DISEGNATO : Designed : Alberto Rodenghi

DATA : Date : 21/02/2014

APPROVATO : Approved : F.Salvalai

SCALA : Scale : 1:25 A1

3SL8222A1

Proprietà della GNUTTI Transfer S.P.A. Il presente disegno NON potrà essere utilizzato, riprodotto o comunicato a terze parti senza autorizzazione scritta della GNUTTI Transfer S.P.A.
All property rights reserved by GNUTTI Transfer S.P.A. This drawing cannot be used, reproduced or handed over to third parties without GNUTTI Transfer's written authorization.

2.3 MACHINE DIMENSION DIAGRAM - COD.G21200001

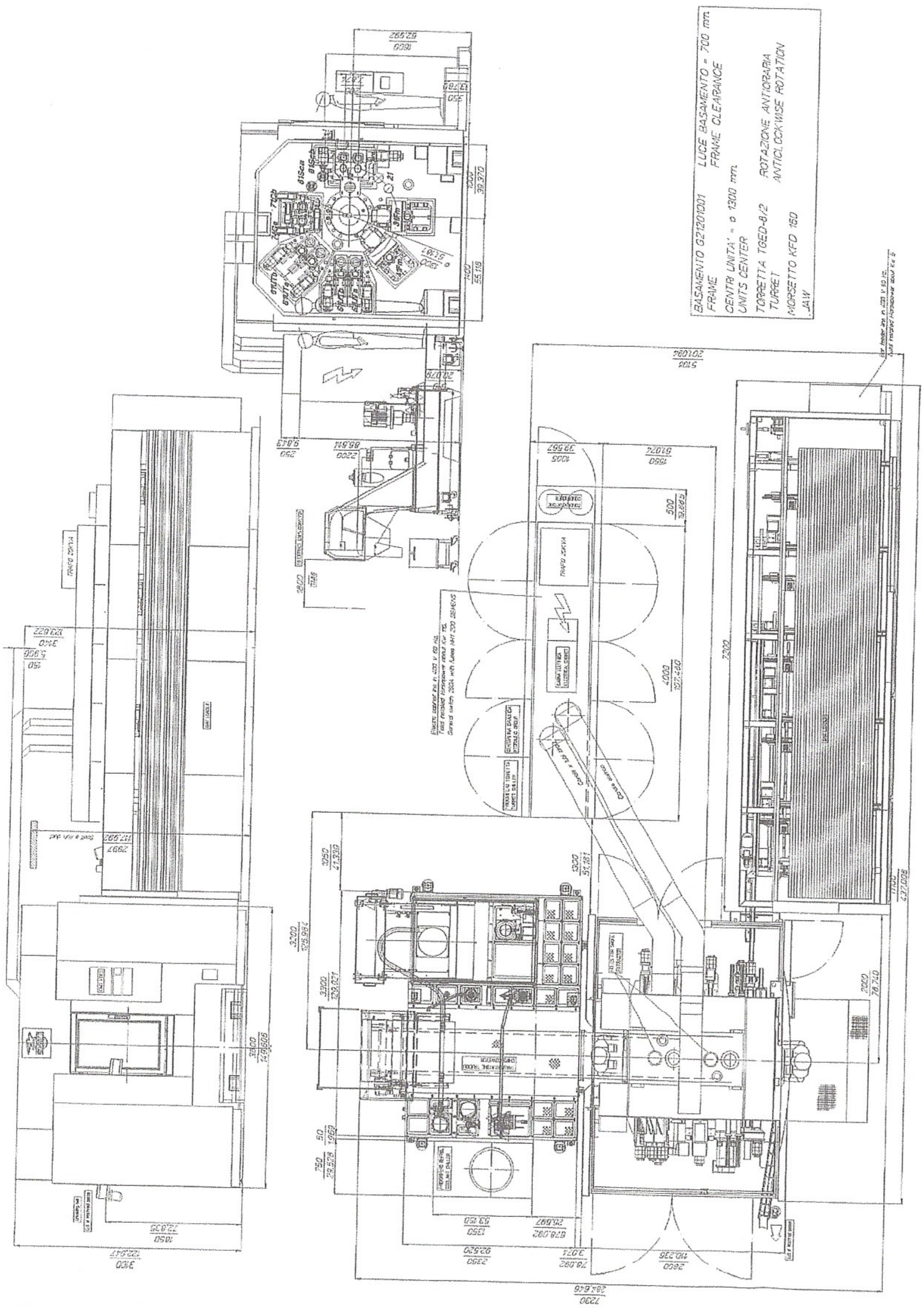

2.5 CONVEYOR CHIPS - COD.G21210001

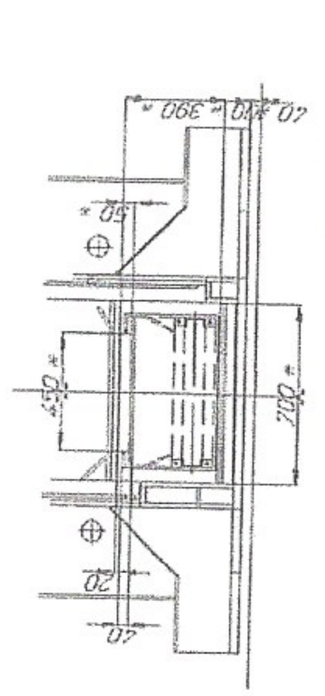
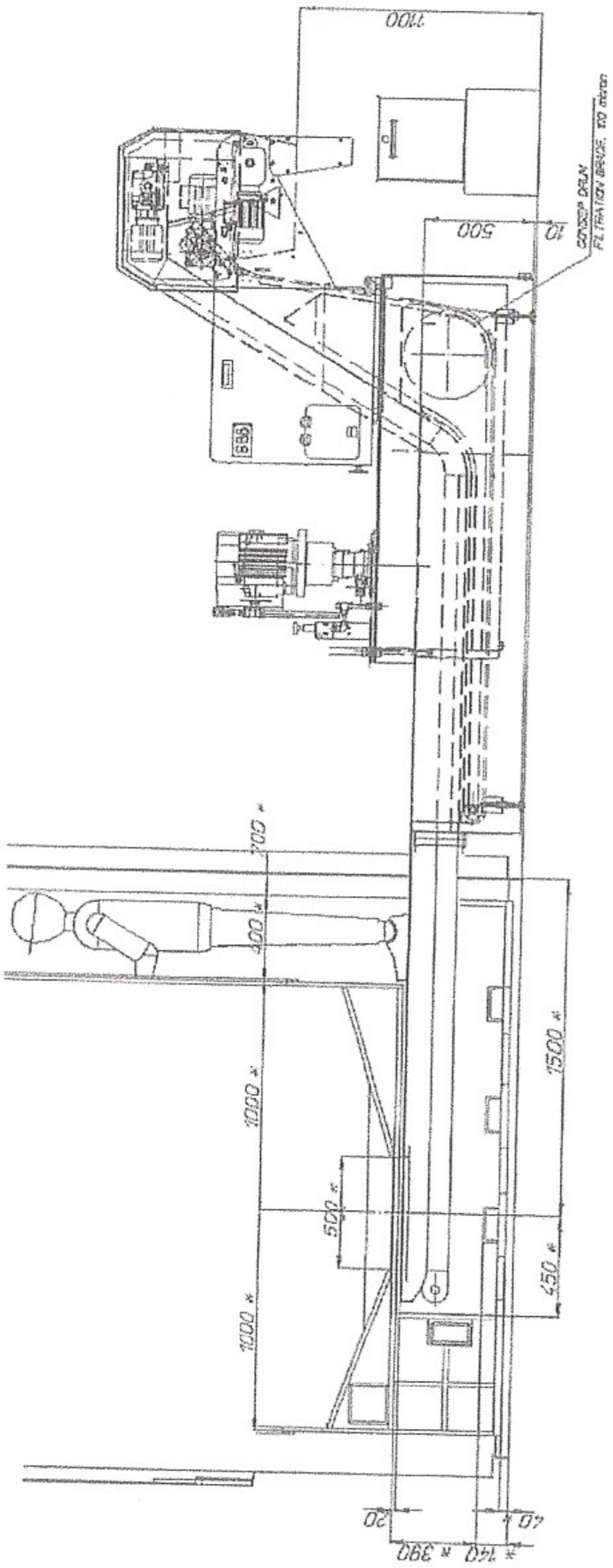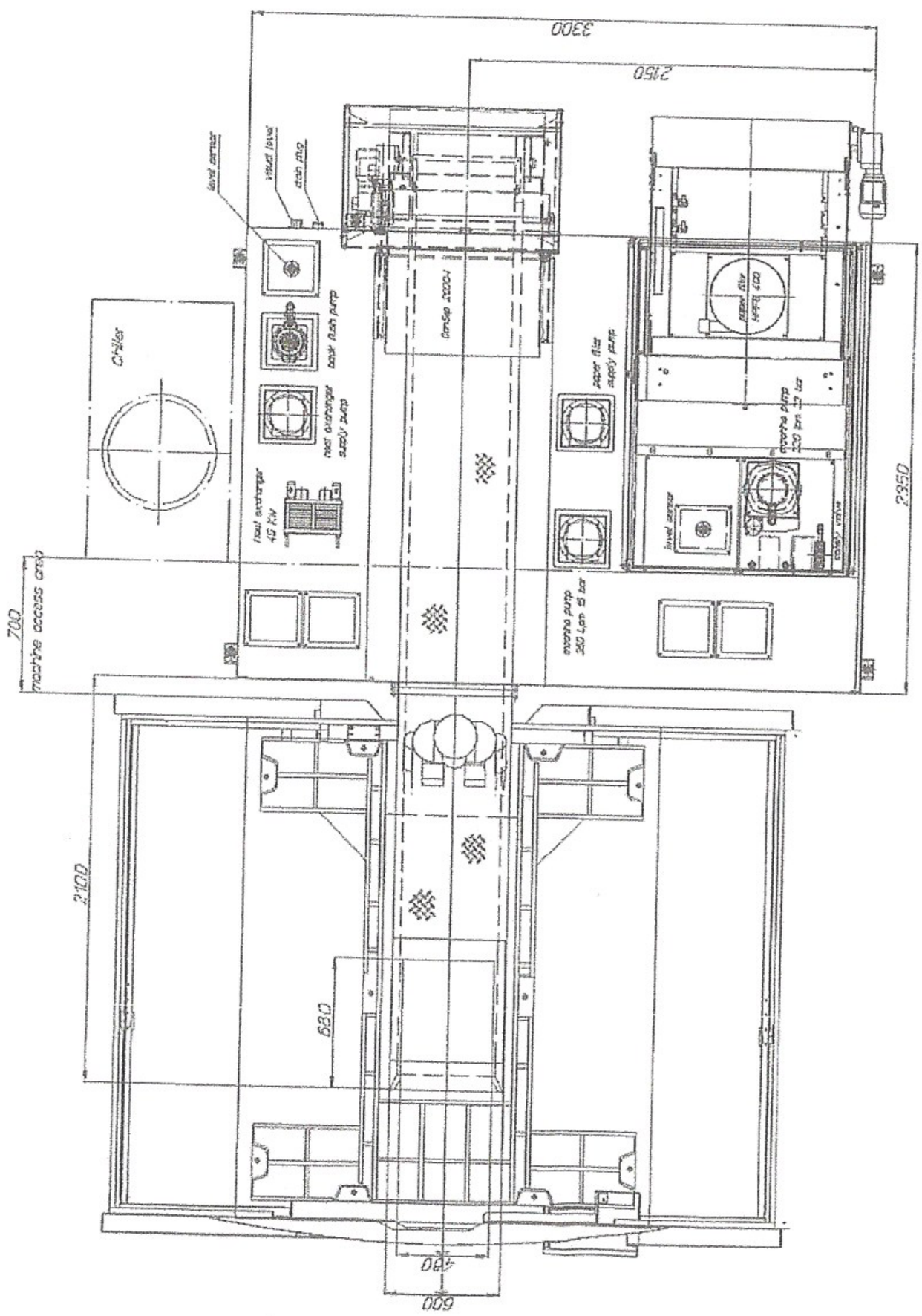
TRASPORTATORE TRUCIOLI
TIPO: TAPPETO INCERNIERATO + DRAGANTE A PALETTE
TRUCIOLO LUNGO E SMINUZZATO
MATERIALE TRUCIOLO: ACCIAIO STKM11
CAPACITA' VASCA PREFILTRATO: circa 2300 Litri
PORTATA TRUCIOLO: max 40 kg/h
TENSIONE DI ALIMENTAZIONE: 480V 60 Hz
TIPO DI LIQUIDO REFRIGERANTE: OLIO DA TAGLIO INTEGRALE 70 SUS a 100°
VERNICIATURA ESTERNA: NERO RAL 9011 GOFFRATO
PEDANE DI CALPESTIO: NERO RAL 9011 CON QUARZITE GRANA GROSSA
TARGHE IN LINGUA INGLESE (CLIENTE AMERICANO - USA)
LIBRI DI ISTRUZIONE IN LINGUA INGLESE E ITALIANA